バックホウ（クレーン仕様 0.09・0.8㎥）

機械名		バックホウ（クレーン仕様）	
商品コード		NRE	NRX
メーカー		コルベコ	コルベコ
形式		SK30SR-6	SK200-10
運転質量	kg	3,210	20,500
標準バケット容量	㎥	0.09	0.8
標準バケット幅（含む/含まない）	mm	500	1,160/1,060
走行速度　高/低	km/h	2.5/4.4	6.0/3.6
旋回速度	min^{-1}	8.4	12.7
最大掘削力（バケット）	kN{kgf}	27.7 {2,880}	143 {14,600}
A-全長	mm	4,730	9,600
B-全幅	mm	1,550	2,800
C-全高	mm	2,510	3,010
D-後端旋回半径	mm	775	2,900
E-最低地上高※	mm	300	450
エンジン定格出力	kW/min^{-1}	17.1/2,400	119/2,000
	PS/rpm	23.0/2,400	162/2,000
燃料		軽油	軽油
燃料タンク容量	ℓ	42	320
尿素水タンク容量	ℓ		83
エンジン型式		ヤンマー3TNV82A-B	日野JO5E-UM

単位は国際単位系のSI表示で {} 内は従来表示です。※シュー突起を含みません。

■ 全体図（単位：mm）

SK30SR-6

図はキャノピ仕様。キャブ仕様も同数値です。

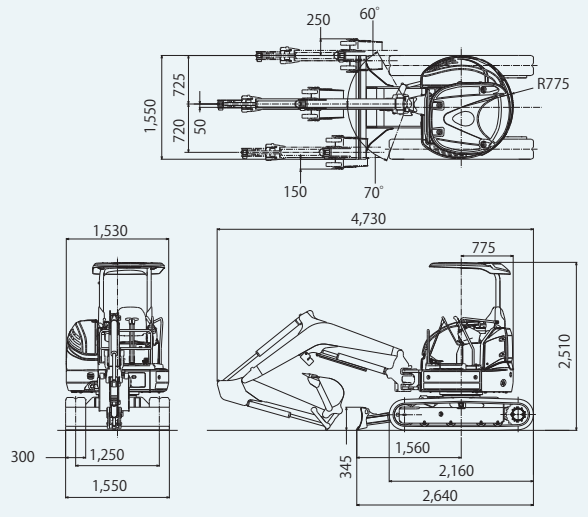

SK200-10

アーム（2.94m）、0.8m3バケット装着時。＊印はシュー突起を含みません。［ ］内はLCタイプ。

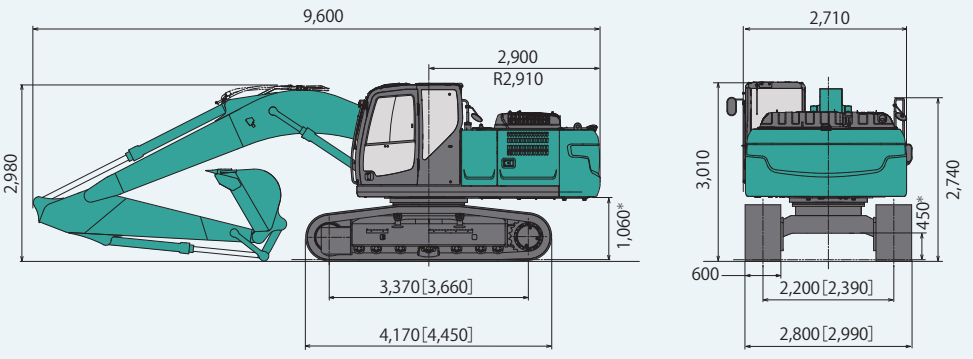

■作動範囲図（単位：mm）

SK30SR-6

図はキャノピ仕様。キャブ仕様も同数値です。

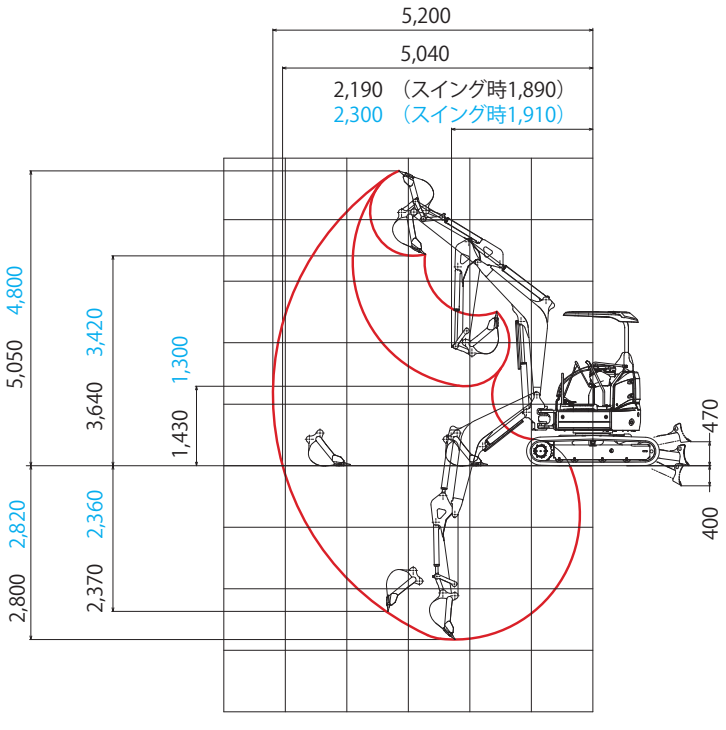

SK200-10

HD ショートアーム
アーム
HD ロングアーム

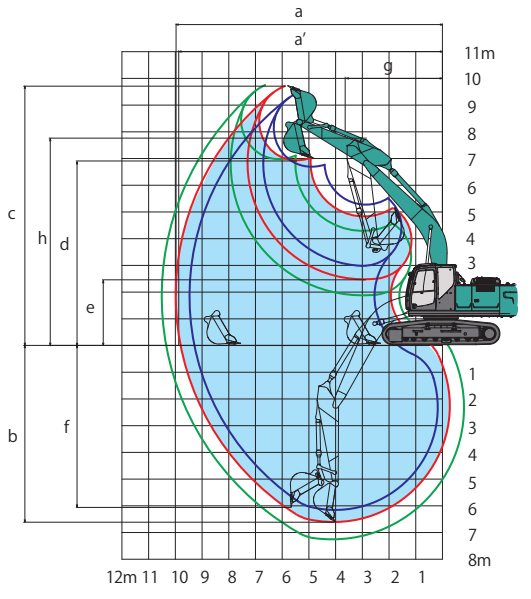

アームの種類	HD ショートアーム（2.4m）	アーム（2.94m）	HD ロングアーム（3.5m）
a - 最大掘削半径	9,420	9,900	10,340
a' - 床面最大掘削半径	9,240	9,730	10,170
b - 最大掘削深さ*	6,160	6,700	7,260
c - 最大掘削高さ*	9,510	9,720	9,750
d - 最大ダンプ高さ*	6,680	6,910	6,970
e - 最小ダンプ高さ*	2,980	2,430	1,870
f - 最大垂直掘深さ*	5,570	6,100	6,470
g - 最小旋回半径	3,560	3,550	3,480
h - 同上時高さ*	7,750	7,680	7,720
標準バケット容量（山積）	0.93㎥	0.8㎥	0.7㎥

＊印はシュー突起を含みません。バケット容量は新JIS表示です。

※上記は参考数値です。若干仕様が異なる場合もあります。