かにクレーン

■格納時

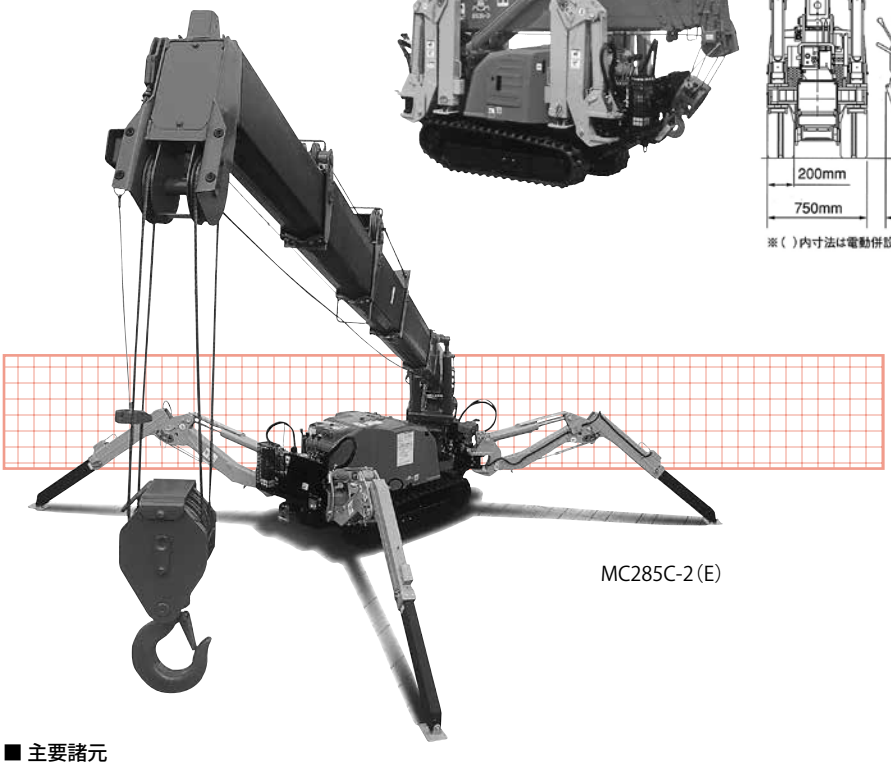

MC285C-2(E)

■外形図

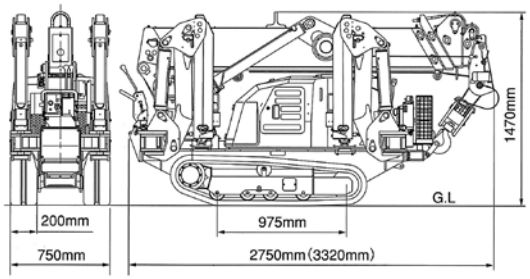

※( )内寸法は電動併設仕

作業半径・揚程図(4本掛け時)

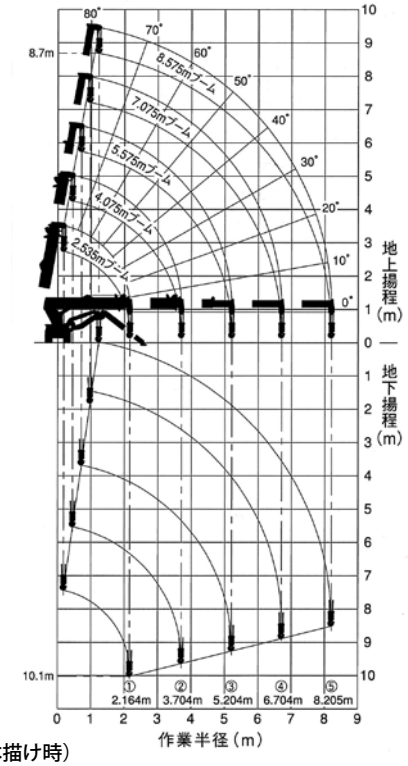

■ 主要諸元

機械名		かにクレーン
商品コード		NJY
メーカー		前田製作所
型　式		MC285C-2(E)
クレーン容量		2.82t×1.4m
最大作業半径		8,205m×0.15t
最大地上揚程		8.7m
最大地下揚程		10.1m(4本掛)
巻上装置	フック巻上速度	9.3m/㎜(ドラム4層目、4本掛)
	ワイヤロープ仕様	IWRC 6×Fi(29)　φ7㎜×48m
伸縮装置	ブーム形式	5角形全自動5段(3～5段同時伸縮)
	ブーム長さ	2,535～4,075～5,575～7,075～8,575m
	ブーム伸長ストローク/伸時間	6.04m/22s
起伏装置	ブーム角度/起時間	0°～80°/14s
旋回装置	旋回角度/旋回時間	360°連続/60s
アウトリガ	方式	1段屈折ステーダンパ付、2段手動引出、油圧シリンダ直押式
	最大張出幅	左右4,782㎜×前4,718㎜×後3,990㎜
走行装置	走行方式	油圧モータ駆動 無段変速
	走行速度	0～2.2km/h
	登板能力	20°
	クローラ接地長×幅	975㎜×200㎜
	接地圧	49.3kPa [0.497kgf/㎠]
原動機	型式	ヤンマー 2TNV70-NMBA
	排気量	0.569L[569cc]
	連続定格出力	7.4kW/2,500min⁻¹[10.1PS/2,500rpm]
	始動方式	セルスタータ
	使用燃料/燃料タンク容量	軽油/12L
機械質量		1,960kg
安全装置	巻過警報・停止装置、過巻下防止装置、過負荷防止装置・警報ブザー、油圧安全弁、油圧自動ロック装置、玉掛けロープ外れ止め、水準器・機械傾斜警報装置、三色回転灯、アウトリガ安全装置、アウトリガ未設置警告灯	
運転資格	小型移動式クレーン	技能講習

※単位は国際単位系による SI 単位表示。[　] 内は従来の単位表示を併記したものです。
※ハイパーラジコンと有線リモコンの併設はできません。

■ 定格総荷重表(4本描け時)

アウトリガ最大張出時							
2.535m/4.075mブーム		5.575mブーム		7.075mブーム		8.575mブーム	
作業半径(m)	定格総荷重(kg)	作業半径(m)	定格総荷重(kg)	作業半径(m)	定格総荷重(kg)	作業半径(m)	定格総荷重(kg)
1.40以下	2,820	3.00以下	1,220	3.60以下	820	4.00以下	550
1.50	2,520	3.50	970	4.00	740	4.50	400
2.00	1,920	4.00	780	4.50	580	5.00	340
2.50	1,570	4.50	630	5.00	480	5.50	300
3.00	1,220	5.00	530	5.50	430	6.00	270
3.50	970	5.205	530	6.00	380	6.50	230
3.705	920			6.50	350	7.00	200
				6.705	330	7.50	180
						8.00	150
						8.205	150

アウトリガ最大張出時以外							
2.535m/4.075mブーム		5.575mブーム		7.075mブーム		8.575mブーム	
作業半径(m)	定格総荷重(kg)	作業半径(m)	定格総荷重(kg)	作業半径(m)	定格総荷重(kg)	作業半径(m)	定格総荷重(kg)
1.50以下	1,720	3.00以下	510	3.60以下	400	4.00以下	330
2.00	1,070	3.50	410	4.00	330	4.50	280
2.50	630	4.00	330	4.50	280	5.00	230
3.00	520	4.50	280	5.00	230	5.50	180
3.50	390	5.00	200	5.50	180	6.00	160
3.705	350	5.205	200	6.00	160	6.50	130
				6.50	130	7.00	100
				6.705	120	7.50	80
						8.00	70
						8.205	60

※上記表は、水平堅土上の値です。アウトリガの接地状態・地面の状態等により転倒することもありますので十分注意してください。
※定格総荷重表は、負荷時のたわみを含んだ実際の作業半径にもとづいています。
※アウトリガの張出状態及び張り具合によっては定格総荷重を吊り上げると転倒する場合がありますので注意してください。
※定格総荷重はフックブロック(30kg)の重量を含んだ重量を示します。

※上記は参考数値です。若干仕様が異なる場合もあります。